Produzent
GARTEC Srl
Via Olona, 4/a
21040 CASTRONNO (VA)
+39 0332 895026
info@gartec.it

Bedienungsanleitung/ Montageanleitung

UK7001

ADBLUE® FÜLLANLAGE

rev.01 2016-06-15

Günter Hemgesberg e. K.

Lieferant
Günter Hemgesberg e.K.
www.Hemgesberg2000.de
+49 (0) 2254 9698 0
werkzeug@hemgesberg2000.de

DE

ALLGEMEINE SICHERHEITSHINWEISE, BESCHREIBUNG UND ANWENDUNGSZWECK

Bitte lesen Sie diese Gebrauchsanweisung sorgfältig, bevor Sie das Gerät in Betrieb nehmen.
Das Gerät ist nur dafür vorgesehen, Adblue® Tanks von Pkws zu befüllen, und soll nicht für andere Zwecke verwendet werden. Das Gerät und dessen Ausstattung sieht vor, Adblue® Tanks in Pkws zu befüllen, die sich im hinteren Teil des Fahrzeugs befinden.
Wenn der optimale Level der Füllmenge erreicht ist (5cm von der Verschlusskappe entfernt, nicht sichtbar von außen), wird ein automatischer Stopp der Pumpe aktiviert. Das Bedienfeld kann die Pumpe starten und der Level-Sensor, der sich im Zapfventil befindet, gibt das elektrische Signal für den automatischen Stopp.

1. ROLLWAGEN
2. BEDIENTEIL
3. SAUGROHR
4. ZAPFVENTIL
5. DIGITALER ZÄHLER *je nach Modell
6. HALTERUNG VORRATSBEHÄLTER
7. LOGO FLÄCHE

ACHTUNG! Das Benutzen des Geräts für andere Zwecke und Arbeiten außer den vorgesehenen Zweck, kann Menschen und/oder der Umwelt erheblichen Schaden zufügen.
Nur mit ADBLUE® benutzen. Setzen Sie das Gerät nicht Hitzequellen oder offenem Feuer aus. Rauchen Sie nicht während der Benutzung des Gerätes. Das Verändern oder Anpassen von einzelnen Komponenten oder Teilen des Geräts kann die Sicherheit im Umgang mit dem Gerät beeinflussen und/oder die Garantie erlöschen lassen. Benutzen Sie nur Original-Ersatzteile. Tragen Sie Schutzbrille und Schutzhandschuhe während der Benutzung des Geräts.
ACHTUNG! Bevor Sie das Gerät in Betrieb nehmen, überprüfen Sie das Gerät und alle mitgelieferten Teile auf etwaige Defekte und achten Sie im Besonderen darauf, ob die Schläuche Undichtigkeiten oder andere Schadstellen aufweisen.

TRANSPORT, VERPACKUNG UND UMGANG MIT DEM GERÄT

Das Gerät wird unmontiert geliefert, in einem sich auf einer Palette befindlichem Karton. Jeglicher Transport und Umgang mit dem Gerät vor dem Auspacken sollte mit angemessenen Maßnahmen erfolgen, z.B. mit einem Gabelstapler oder Hubwagen.
Beim Auspacken achten Sie bitte darauf, dass alle Komponenten enthalten sind, die oben und in der spezifischen Gebrauchsanweisung für die pneumatische Pumpe aufgeführt sind.

MONTAGE

1

Nehmen Sie das Grundgestell des Rollwagens.

2

Montieren Sie den Griff mit dem Bedienteil auf den Rollwagen, wie abgebildet.

3

Setzen Sie den Halter für das Zapfventil auf den Griff und befestigen Sie ihn.

4

Verbinden Sie das Zapfventil mit dem Schlauch, der aus dem Bedienteil kommt: Achten Sie auf Dichtigkeit des Plastikstücks für den Flüssigkeitsschlauch und verbinden Sie das elektrische Kabel von dem Levelsensor mit dem Gegenstück des Bedienfeldes.

5

Montieren Sie die Vorrichtung für die Logofläche und setzen Sie Ihre bevorzugte Logofläche ein.

6

Platzieren Sie die Arretierung für den Vorratsbehälter.

7

Die Maschine ist nun fertig montiert.

BEDIENTEIL

Das Bedienteil hat einen generellen Ein/Aus Schalter (A), einen Start Knopf (B), und 3 LED Kontrollleuchten (C, D, E).

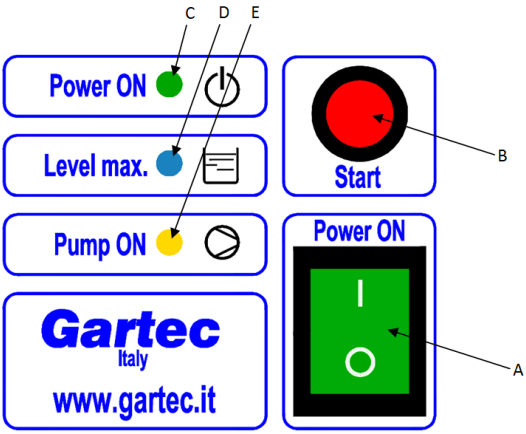

INBETRIEBNAHME

Die Abdeckung des Kontrollterminals enthält eine kurze Beschreibung von allen notwendigen Schritten, um einen Adblue® Tank eines Fahrzeugs zu befüllen. Lesen Sie bitte trotzdem diese Gebrauchsanweisung sorgfältig durch, damit eine korrekte Anwendung zum Gebrauch und zur Pflege des Geräts gewährleistet ist.
ACHTUNG! Die Pumpe ist auf eine bestimmte Fließgeschwindigkeit/Fließdruck eingestellt. Damit wird sicher gestellt, dass kein Versprühen oder Rückstrom auftreten kann, da beides dazu führen kann, dass Flüssigkeit aus dem Tank austritt und somit die Funktionsfähigkeit des Level-Sensors beeinträchtigt werden kann.

Für mehr Informationen über den Gebrauch des Zapfventils und über die Kompatibilität mit verschiedenen Pkw-Modellen verschiedener Marken, beachten Sie bitte die Informationen auf dem beiliegenden Blatt, angeheftet an diese Gebrauchsanweisung.

VORBEREITENDE MASSNAHMEN

Stellen Sie den AdBlue® Vorratsbehälter auf den Rollwagen, führen Sie den Schlauch durch die passende Öffnung und befestigen Sie ihn, indem Sie das Gewinde festziehen.
Positionieren Sie die Maschine neben dem Pkw und, um eine größere Sicherheit zu gewährleisten, betätigen Sie die Bremse am Rad auf der rechten Seite des Rollwagens.
Verbinden Sie das Gerät mit der Stromzufuhr 220V und mit Ihrem Druckluftsystem (oder mit einem tragbaren Kompressor).

ADBLUE TANK DES PKW BEFÜLLEN

Schalten Sie das Gerät mit dem grünen Hauptschalter ein. Die grünen LED Leuchten zeigen an, dass das Gerät eingeschaltet ist.
Öffnen Sie den Adblue® Tank des Pkw führen Sie das für den Fahrzeugtyp vorgesehene Zapfventil ein.
Um den Pumpvorgang zu starten, drücken Sie den roten START CYCLE Knopf. Der komplette Füllvorgang passiert automatisch - das System stoppt automatisch, wenn der vorgegebene Füllstand erreicht ist (5cm von der Verschlusskappe entfernt, nicht sichtbar von außen). Während des Füllvorgangs blinkt das gelbe LED Licht. Sobald die vorgegebene Füllstandmenge erreicht ist, schaltet sich das blaue LED Licht ein, die Pumpe stoppt automatisch und das gelbe LED Licht hört auf zu blinken.
Sobald dieses Stadium erreicht ist, wird ein weiteres Starten verhindert, auch wenn der START CYCLE Knopf ein weiteres Mal gedrückt wird. Dies verhindert eine Überfüllung des AdBlue® Tanks im Pkw.
Sobald der Füllvorgang beendet ist, schließen Sie das Zapfventil und schalten Sie den Hauptschalter aus.
Entfernen Sie das Zapfventil aus dem Pkw Tank und stecken Sie es zurück in die vorgesehene Halterung, sodass etwaige heraustropfende Reste fachgerecht aufgefangen werden können.
Verschließen Sie den Adblue® Tank des Pkw. Der Füllvorgang ist hiermit abgeschlossen.

AUSTAUSCH DES ADBLUE VORRATSBEHÄLTERS

Wenn die Flüssigkeit im Vorratsbehälter aufgebraucht ist, muss der Vorratsbehälter ausgewechselt werden.
Entfernen Sie den leeren Vorratsbehälter, inklusive dem in dem Vorratsbehälter sich befindlichen Schlauch.
Stellen Sie einen neuen Vorratsbehälter auf den Rollwagen. Während Sie dies tun, stellen Sie sicher, dass am Rollwagen die Bremse betätigt ist.
Danach schrauben Sie den Schlauch von dem alten Vorratsbehälter ab, und befestigen ihn mit der Verschraubung an dem neuen Vorratsbehälter.

DIGITALER DURCHFLUSSZÄHLER

Das Modell mit dem digitalen Zähler ist in der Anwendung identisch: Es wird lediglich die Funktion der digitalen Messung der Fließrate von ADBLUE in den Tank hinzugefügt. Die korrekte Bedienung des digitalen Zählers (z.B. Zähler zurückstellen, Gesamtstände sehen) entnehmen Sie bitte der beigelegten spezifischen Anleitung.

SICHERHEIT, WARTUNG UND SUPPORT

SICHERHEITSINFORMATIONEN

Die Maschine wurde konstruiert nach der Maschinenrichtlinie 2006/42/CE und Maschinensicherheitsstandard UNI EN ISO 12100:2010. Entsprechende Beschilderung ist auf der Maschine zu finden, um eventuelle Gefahren aufzuzeigen (UNI 7543).

Zusätzlich zu den Anweisungen in dieser Gebrauchsanweisung, ist der Benutzer der Maschine dazu angehalten, die allgemeinen und internen Werkstattregeln zu beachten. Falls technische Assistenz benötigt wird, kontaktieren Sie bitte Ihren Lieferanten.

ACHTUNG! Modifizieren oder verändern Sie keine Komponenten oder Teile der Maschine, da sonst die Garantie verfällt. Falls Sie doch an der Maschine arbeiten müssen, stellen Sie sicher, dass diese Aufgaben von autorisiertem Fachpersonal durchgeführt wird, das vom Hersteller genehmigt wurde (weitere Informationen in diesem Kapitel). Jede Durchführung von Änderungen muss von qualifiziertem Fachpersonal durchgeführt werden.

STANDARD WARTUNG

Folgende Dinge liegen in Ihrem Aufgabenbereich:

- Ersatzteile werden auf Anfrage direkt vom Hersteller oder von Ihrem Händler geliefert. Alle verfügbaren Ersatzteile entnehmen Sie bitte der Explosionszeichnung am Ende dieser Gebrauchsanweisung.
- Wartung der Pumpe (bitte entnehmen Sie diese Informationen aus der dafür vorgesehenen spezifischen Gebrauchsanweisung)
- Den Druck anpassen: Die Maschine ist so eingestellt, dass der Druck exakt 6 bar beträgt. Dieser Wert muss regelmäßig kontrolliert werden. Abhängig von dem Kompressordruck der Druckluftanalage, muss der Druckminderer, der sich am Input des Bedienteils befindet, ebenfalls angepasst werden.
- Sich absetzendes Kondensat entfernen, sowie die entsprechende Flasche ausleeren

Jegliche anderen Arbeiten oder Wartungen an der Maschine werden behandelt als vom Hersteller nicht autorisierte Veränderungen an der Maschine.

WEITERFÜHRENDER SUPPORT

Falls Sie eine Störung bemerken, oder Support benötigen, der nicht oben aufgeführt ist, kontaktieren Sie Ihren Händler oder den Hersteller.

TECHNISCHE DATEN

Eletrische Anschlussquelle		230V, 50Hz (Schuko)
Benötigte Druckluft	**bar**	12
Fließgeschwindigkeit (blaues Modell)	**ℓ/min**	7.5
Fließgeschwindigkeit (weißes Modell)	**ℓ/min**	4
Saugrohr geeignet für		200ℓ Plastik Behälter
Maße der Verpackung	**mm**	L x W x H 950 x 800 x 550
Gewicht	**kg**	43.2
Maße der Verpackung (inklusive Palette)	**mm**	L x W x H 1000 x 800 x 670
Gewicht (inklusive Palette)	**kg**	49.5

EXPLOSIONSZEICHUNG

Falls Sie Ersatzteile benötigen, identifizieren Sie das benötigte Teil bitte anhand der unten stehenden Explosionszeichnungen. Ersatzteile für die aufgezeigten Teile sind einzeln leider nicht erhältlich. Falls Sie ein Teil benötigen, das nicht aufgeführt ist, kontaktieren Sie bitte den Hersteller oder Ihren Lieferanten per Email.
Bitte fügen Sie in der Email Fotos des benötigten Teils bei, und markieren Sie die Stelle in der Explosionszeichnung.

ROLLWAGEN

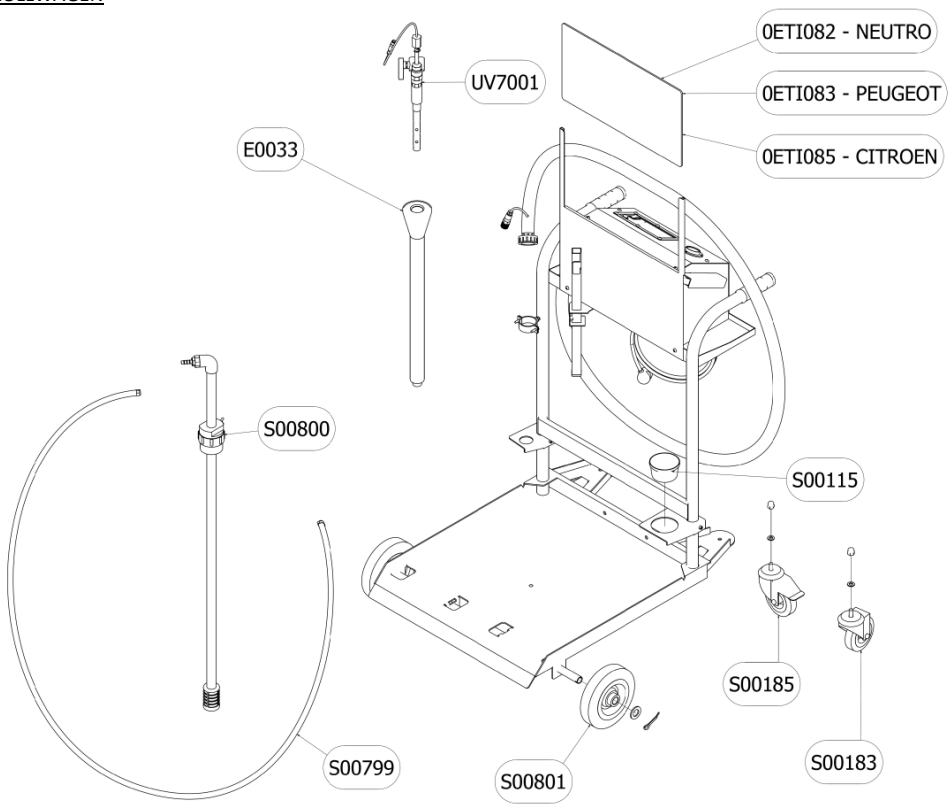

BEDIENTEIL

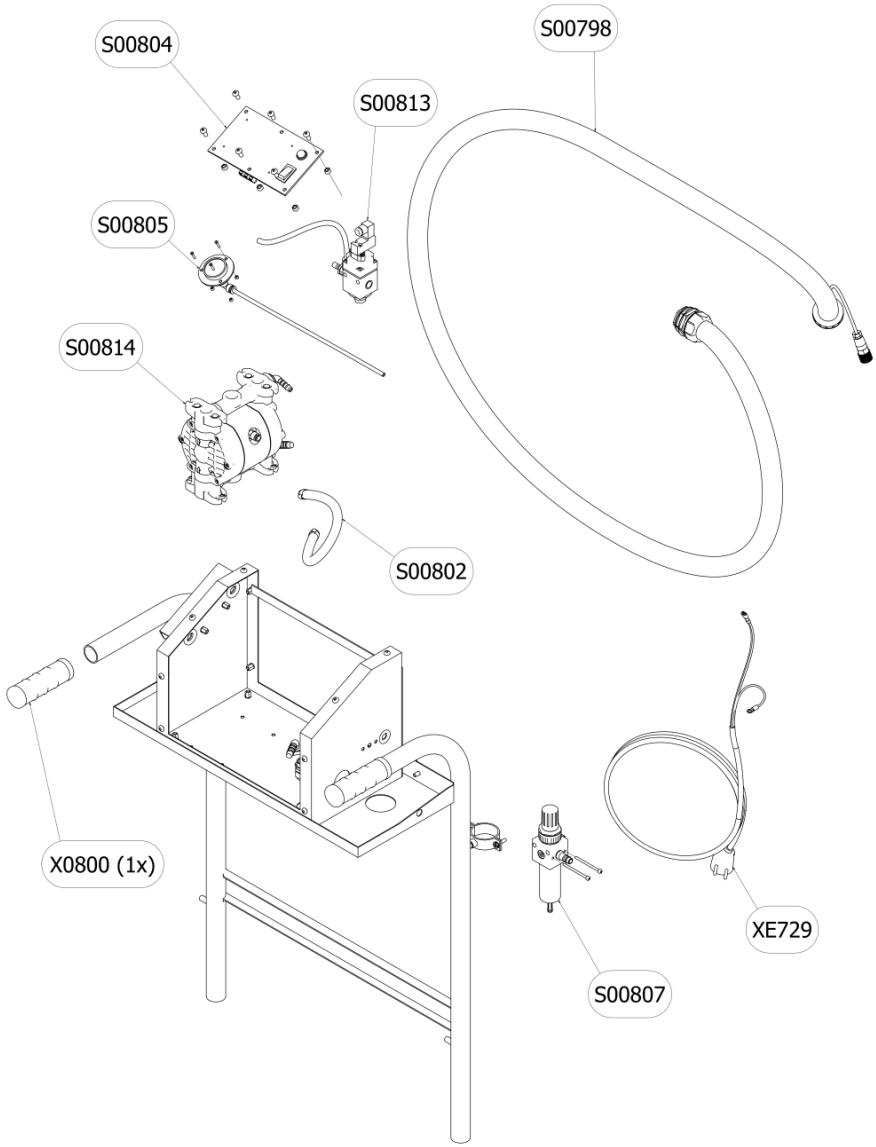

Diese Ansicht ist gültig ab Seriennummer 16EUK0001

UV7001: ZAPFVENTIL

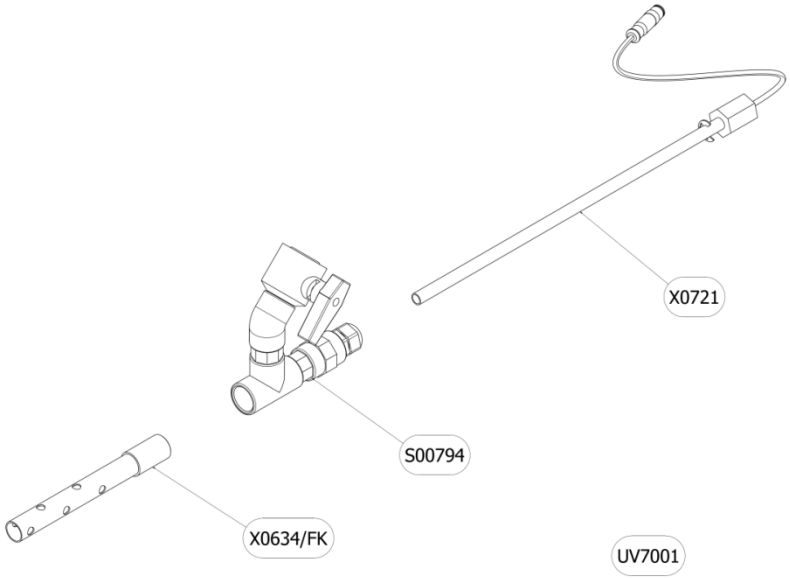

UV8001: ZAPFVENTIL (OPTIONAL)

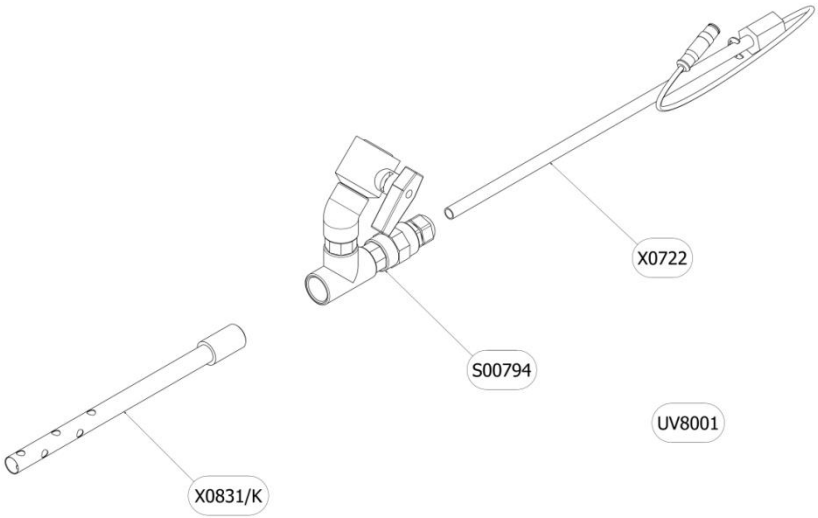

DICHIARAZIONE DI CONFORMITÀ - DECLARATION OF CONFORMITY - DÉCLARATION DE CONFORMITÉ
KONFORMITÄTSERKLÄRUNG - DECLARACIÓN DE CONFORMIDAD

GARTEC Srl
Via Olona, 4/a
21040 CASTRONNO (VA)
+39 0332 895026
info@gartec.it

I - DICHIARA SOTTO LA PROPRIA RESPONSABILITÀ CHE IL DISPOSITIVO
GB - DECLARES UNDER HIS OWN RESPONSABILITY THAT THE DEVICE
F - DÉCLARE SOUS SA SEULE RESPONSABILITÉ QUE LE DISPOSITIF
D - ERKLÄRUNG (ERKLÄRT) UNTER DER EIGEN-VERANTWORTUNG, IST ENTSPRECHEND DEN
E - DECLARA BAJO SU PROPIA RESPONSABILIDAD QUE

UK7001	I - KIT DISTRIBUZIONE ADBLUE F - KIT POUR LA DISTRIBUTION DE L'ADBLUE	GB - ADBLUE DISTRIBUTION KIT D - ADBLUE-FÜLLANLAGE E - KIT PARA LA DISTRIBUCION DE ADBLUE

I - È CONFORME AI REQUISITI DELLE SEGUENTI DIRETTIVE E NORME EUROPEE:
GB - FULFILLS THE REQUIREMENTS OF THE FOLLOWING EUROPEAN DIRECTIVES AND STANDARDS:
F - EST CONFORME AUX CONDITIONS DES DIRECTIVES ET NORMES EUROPÉENNES SUIVANTES:
D - Voraussetzungen von folgenden Anweisungen europäischer Normen
E - Está conforme a los requisitos de las siguientes directiva y normas europeas:

DIRETTIVA 2006/42/CE *del 17 maggio 2006 relativa alle macchine*
2006/42/EC DATED MAY 17TH, 2006 ON MACHINERY
NORMA UNI EN ISO 12100:2010 *Sicurezza del macchinario*
UNI EN ISO 12100:2010: SAFETY OF MACHINERY

I - e che il relativo fascicolo tecnico, redatto sotto la responsabilità del direttore di produzione Pierluigi Daverio, secondo la nuova direttiva macchine 2006/42/CE e seguendo i principi della UNI EN ISO 12100:2010, è conservato presso il proprio ufficio tecnico
GB - and that the relevant technical documentation, drawn under the responsibility of Pierluigi Daverio (Product Manager), following the new Machinery Directive 2006/42/EC and following UNI EN ISO 12100:2010 principles, is filed at its own technical department
F - et que son dossier technique, établi sous la responsabilité du directeur de la production Pierluigi Daverio, en suivant la nouvelle directive 2006/42/CE et les principes de UNI EN ISO 12100:2010, est conservé dans son bureau technique
D - folgend und den dazugehörigen Anleitungen, herausgegeben unter der Verantwortung des Produktionsdirektors Pierluigi Daverio, gemäß der neuen leitenden Maschinen 2006/42/CE und folgend den Prinzipien von den Normen UNI EN ISO 12100:2010, es ist registriert bei einem eigenen technischen Büro
E - y que su relativa ficha técnica, redactada bajo la responsabilidad del jefe de producción Pierluigi Daverio, según la nueva directiva maquinas 2006/42/CE y siguiendo los principios de la norma UNI EN ISO 12100:2010, está guardada en nuestra oficina técnica

Castronno, 07/06/2016

Pierluigi Daverio
PRODUCT MANAGER

Günter
Hemgesberg e. K.

Ihr Lieferant
Günter Hemgesberg e.K.
www.Hemgesberg2000.de
+49 (0) 2254 9698 0
werkzeug@hemgesberg2000.de

Ihr Hersteller
GARTEC Srl
Via Olona, 4/a
21040 CASTRONNO (VA)
+39 0332 895026
info@gartec.it

UK7001 - Zapfventil-Anwendung

Citroen	
C3	
C3 PICASSO	
C4	
C4 PICASSO (with spare wheel)	
C4 PICASSO (no spare wheel)	
C4 CACTUS	
C5	
DS3	
DS5	

Peugeot	
208	
301/C ELYSEE	
308	
508	
2008	
3008	
5008	

Audi	
A4- old model	
A4- new model	
A5	
A6	
A8	
Q3	
Q5	
Q7	

Volkswagen	
CADDY	
CARAVELLE	
SHARAN	
TOURAN	
TUAREG	

Skoda	
SUPER	

Mercedes - Benz	
C	
CLA	
CLS	
E	
G	
GLA	
GLC	
GLE	
GLS	
S	
SLC	
V	

BMW	
SERIE 5- new model	
X5	

FCA	
DUCATO- new model	
JEEP- GRAND CHEROKEE	

Opel	
ZAFIRA	

Bedeutung der Farben	
	geeignet für Standard-Zapfventil, das beim Kauf einer UK7001 automatisch enthalten ist
	nur befüllbar mit speziellem Zapfventil UV8001
	Zapfventile sind in der Entwicklung